REV.	REVISIONS	DATE	BY	CK'D	APP
1	1 pilari lisätty, modulilinjoja muutettu, pilareita siirretty ym.	12.02.2012	MVi	NKo	
2	pilareita siirretty	14.02.2012	MVi	NKo	

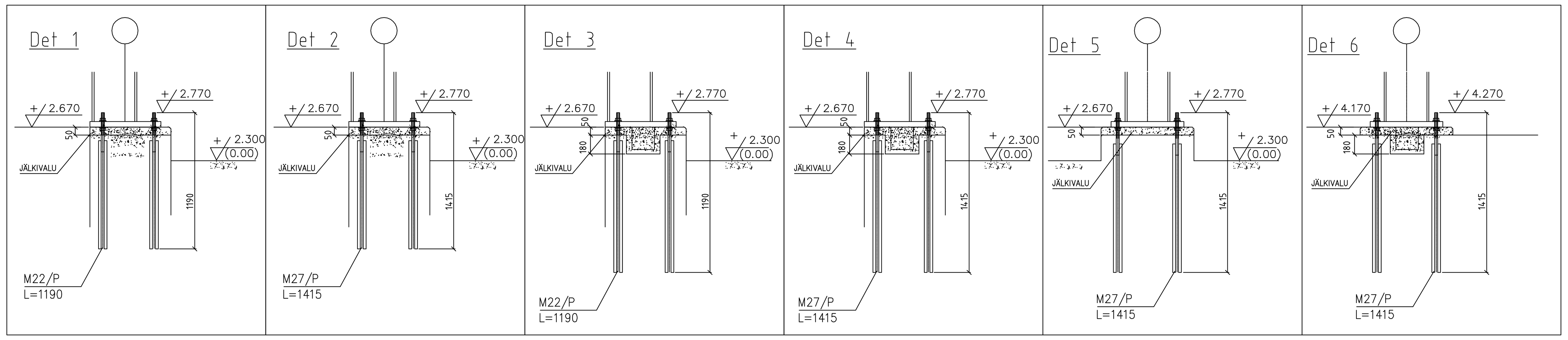

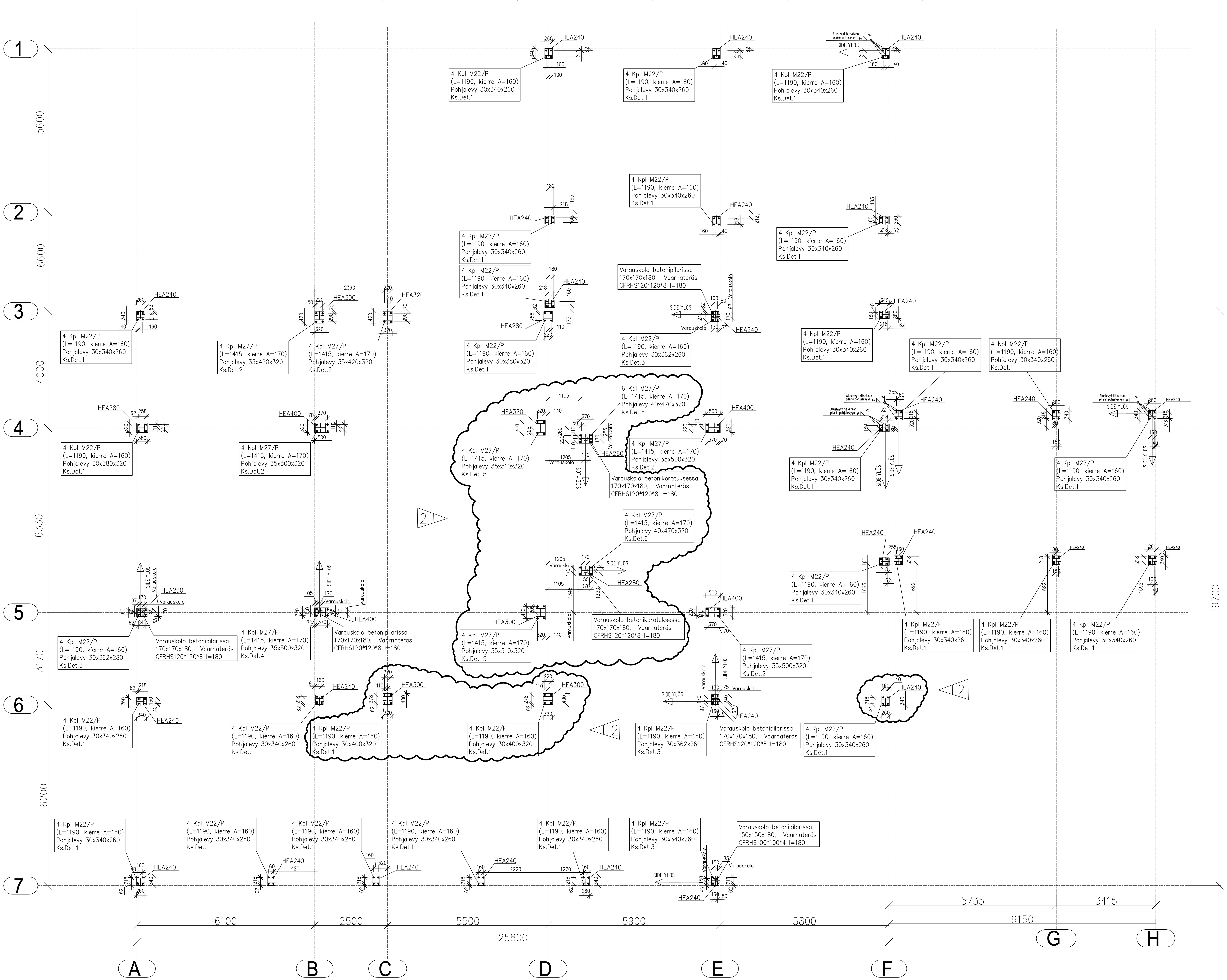

JÄLKIVALU :
- KUTISTUMATON
- KUUTIOLUJUUS MIN. 40.0 N/mm2

PERUSVALU
- KUUTIOLUJUUS MIN. 30.0 N/mm2

PERUSTUSRUUVIT:
PULTTIEN KIERRE- JA KOKONAISPITUUDET :
- M22/P kierre 160 mm L=1190mm
- M27/P kierre 170 mm L=1415 mm

PERUSTUSRUUVIEN ASENNUSTOLERANSSIT :
- TOLERANSSI PILARILINJOJEN VÄLILLÄ ±5 mm
- MITAT RUUVIRYHMÄN SISÄLLÄ ±2 mm
- RUUVIRYHMÄN RISTIMITAT ±3 mm
- RUUVIN YLÄPINNAN SIJAINTI ±10 mm
- VIEREKKÄISTEN RUUVIRYHMIEN KESKIÖITTEN VÄLIMITTA ±5 mm
- PILARILINJALLA, JOSSA ON n Kpl:tta PILAREITA, ULOMMAISTEN RUUVIRYHMIEN VÄLISEN MITAN TOLERANSSI SAA OLLA ENINTÄÄN ±(9+n) mm TAI ±20 mm

PERUSTUSRUUVIMATERIAALI :

- KIERREPULTTI	IMACRO M Fy > 700 MPa
- HARJATANGOT	A 500HW, B500B
- MUTTERIT	lujuusluokka 10
- ALUSLEVYT	S355J2+N

Toteutusluokka:EXC2 (SFS-EN-1090-2).
Esikäsittelyaste:P2 (SFS-EN ISO 8501-3).
Hitsausluokka:C (SFS-EN ISO 5817).
Polttoleikkausluokka:442 (SFS-EN ISO 9013).
Toleranssiluokka:2 (SFS-EN 1090-2 , liite D.2).
Pintakäsittelyt ja väsisävyt tuotantopiirustusten ja toteutuseritelmän mukaisesti.
Paloluokka ja kantavien rakenteiden palonsuojaus toteutuseritelmän mukaisesti.

Perustusruuvien kiristys toteutuseritelmän T-S-002 mukaisesti.

Huom. Tämä mallipiirustus on esimerkki tietosisällöstä ja tiedon esittämistavoista, eikä niinkään ohje rakenneteknisille ratkaisuille.

RAKENNUSKOHTEEN NIMI JA OSOITE: Teräsrakentamisen eurooppalaiset pelisäännöt- Osa WP4:Teräsrakentamiseen liittyvät mallidokumentit	PIIRUSTUSLAJI: RAK; PIIRUSTUKSEN SISÄLTÖ: ASENNUSPIIRUSTUS PERUSTUSRUUVIT	MITTAKAAVAT: 1:50
SUUNNITTELUTOIMISTON TIEDOT: TRY Teräsrakenneyhdistys	TYÖNUMERO: TEPWP4; PIIRT.: M.Virtanen; PVM: 08.02.2012	PIIR. NRO: T-A-500; SUUN.: M.Virtanen; HYV.: N.Korhonen; MUUTOS: 2